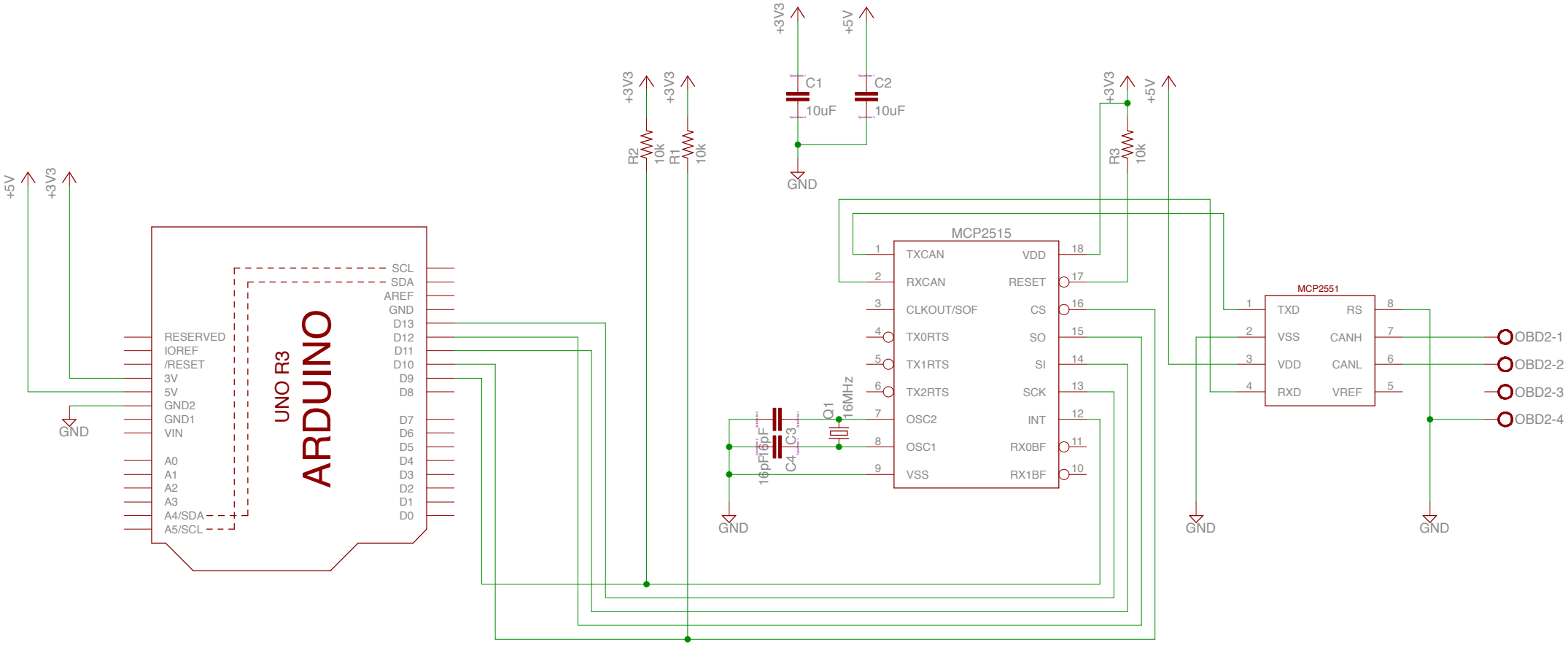
+5V
+3V3
GND
ARDUINO
UNO R3
RESERVED
IOREF
/RESET
3V
5V
GND2
GND1
VIN
A0
A1
A2
A3
A4/SDA
A5/SCL
SCL
SDA
AREF
GND
D13
D12
D11
D10
D9
D8
D7
D6
D5
D4
D3
D2
D1
D0
R2
10k
R1
10k
C1
10uF
C2
10uF
MCP2515
TXCAN
RXCAN
CLKOUT/SOF
TX0RTS
TX1RTS
TX2RTS
OSC2
OSC1
VSS
VDD
RESET
CS
SO
SI
SCK
INT
RX0BF
RX1BF
Q1
16MHz
C3
16pF
C4
16pF
R3
10k
MCP2551
TXD
VSS
VDD
RXD
RS
CANH
CANL
VREF
OBD2-1
OBD2-2
OBD2-3
OBD2-4